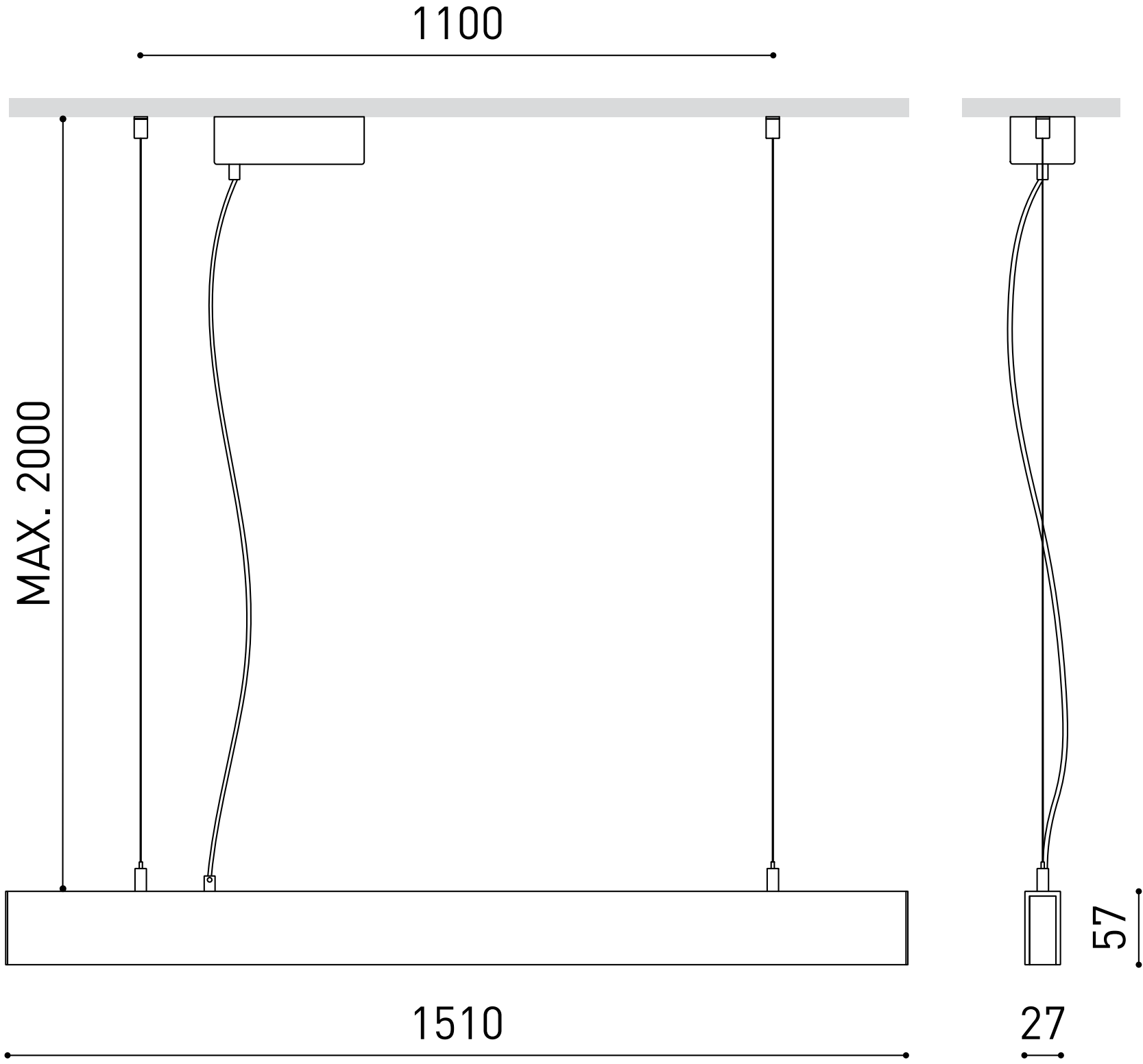
1100
MAX. 2000
1510
57
27